SOLUCIONES PARA LA INDUSTRIA AUTOMOTRIZ ROBUSTAS, SEGURAS Y EFICIENTES

TENTE

BETTER MOBILITY. BETTER LIFE.

6
Gruppe 1

TU SOCIO PARA UNA MOVILIDAD MEJORADA

Esto es lo que nos une intrínsecamente a la industria automotriz: El objetivo común de mejorar continuamente la movilidad de las personas. Los principales fabricantes y proveedores de automóviles confían en nuestras soluciones para sistemas orientadas a la aplicación, que establecen nuevos estándares en una amplia variedad de áreas. Desde la facilidad de uso a la ergonomía, pasando por la productividad y el transporte, hasta las exigentes aplicaciones en intralogística, donde la durabilidad y la velocidad son factores clave.

SU GARANTÍA DE FACILIDAD DE USO

Una de nuestras características es la excelente maniobrabilidad. Las soluciones de movilidad como nuestra E-Drive permiten un manejo intuitivo y una gran facilidad de uso. Al mismo tiempo. cumplen con los más altos estándares en cuanto a lugares de trabajo ergonómicos y pueden ayudar a reducir de manera medible el tiempo de inactividad. Con nuestras soluciones de accionamiento eléctrico y sistemas de freno de fácil acceso, hacemos una importante contribución a la ergonomía del lugar de trabajo y ayudamos a las empresas a aumentar la eficiencia en sus operaciones diarias. Ofrecemos a los fabricantes y proveedores soluciones personalizadas basadas en un sistema modular existente.

EL CAMINO HACIA UNA MAYOR PRODUCTIVIDAD

Los sistemas de transporte sin conductor aumentan la productividad, pero suelen estar asociados a costos de inversión muy elevados debido a la infraestructura necesaria. TENTE también puede ayudar aquí. Pero, por supuesto, también apoyamos a las empresas con una amplia gama de otros productos, por ejemplo, en nuestro centro de innovación para nuevos sistemas logísticos: el Taller de Aplicaciones de TENTE.

En las siguientes páginas encontrará más información sobre nuestras soluciones de movilidad para la industria automotriz. Por favor, no dude en ponerse en contacto con nosotros para obtener más detalles técnicos o una consulta personal.

TRANSPORTE EFICIENTE CON E-DRIVE

La solución inteligente, nuestro sistema de empuje eléctrico, también conocido como "E-Drive", permite a los empleados transportar sin esfuerzo un gran volumen de mercancías y no sólo mejora la productividad, sino que también aumenta el bienestar del personal y reduce los gastos operacionales.

Solución práctica del sistema
Solución de sistema de fácil integración que consiste en una unidad de accionamiento, un módulo de control, una unidad de control manual, batería, cargador y set de montaje.

Alta flexibilidad
El sistema E-Drive flex puede configurarse individualmente para adaptarse a las necesidades del usuario y también puede integrarse en los aparatos existentes. Cuando el sistema está en modo de espera, la rueda se retrae para que el aparato se pueda mover manualmente.

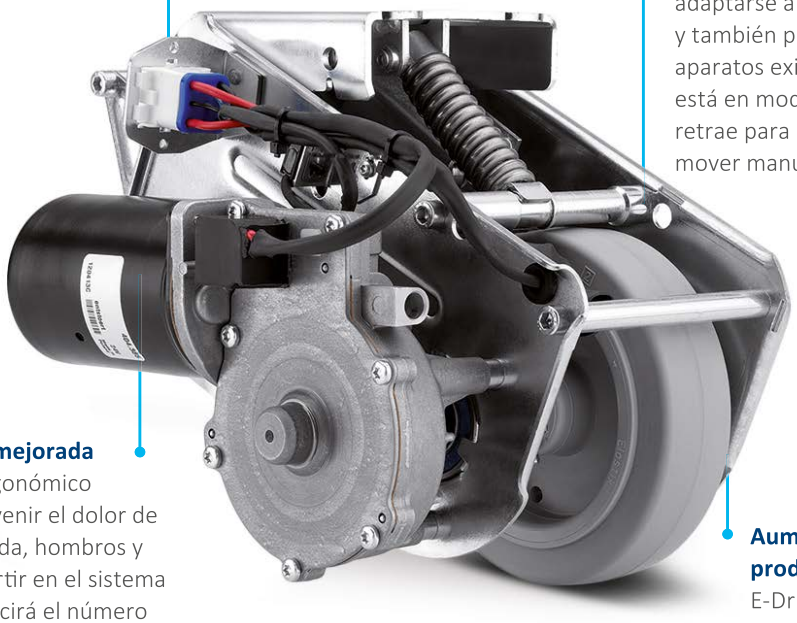

Ergonomía mejorada
El diseño ergonómico ayuda a prevenir el dolor de cuello, espalda, hombros y manos. Invertir en el sistema E-Drive reducirá el número de empleados de baja por enfermedad debido al dolor físico; por lo tanto ayuda a mejorar la productividad en su lugar de trabajo.

Aumento de la productividad
E-Drive flex ayuda a hacer los procesos operativos más eficientes y resulta en una reducción de los costos.

"Desde nuestro punto de vista como usuario, la flexible y fácilmente controlable solución E-Drive proporcionada por TENTE encaja muy bien en nuestro enfoque Kaizen."

Axel Zühlke, Director de Logística de Esselte Leitz

Lea más sobre la referencia del cliente:
www.tente.com/esselte-leitz

PRODUCTIVIDAD AUMENTADA CON DELTA

300 - 600 kg **178 - 250 mm** **125 - 200 mm**

Debido a la cabeza giratoria con cojinete de bolas, la serie Delta permite un buen comportamiento de marcha y giro, lo que permite maniobrar fácilmente y requiere poco esfuerzo. Además, los frenos direccionales, en aplicaciones con cuatro ruedas giratorias, aseguran una mejor estabilidad de conducción en las curvas y un funcionamiento suave en rectas largas.

Buen comportamiento de giro
Rodamiento de bolas de precisión en la cabeza giratoria para un menor esfuerzo y una ergonomía optimizada.

Solución práctica del sistema
Todos los componentes del freno centralizado pueden ser fácilmente integrados en su aplicación.

Construcción robusta
Soporte de acero pesado para una gran capacidad de carga.

Aplicación ergonómica
Ruedas con resistencia a la rodadura optimizada para aligerar la carga para el usuario.

Estabilidad de dirección optimizada
Los frenos direccionales proporcionan una mejor estabilidad en las curvas y un funcionamiento suave en rectas largas en aplicaciones con cuatro ruedas.

Parada segura
Frenos totales disponibles para el bloqueo simultáneo de la rueda y la dirección.

PROPIEDADES DE LA CABEZA GIRATORIA DE LA SERIE DELTA

Comparación de la resistencia al giro

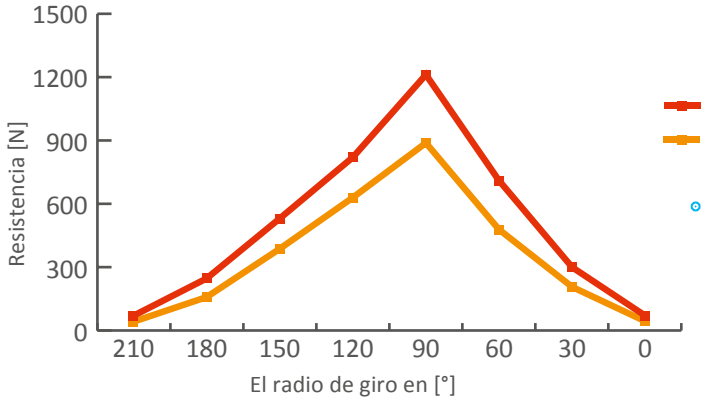

Rueda con doble hilera de bolas
Rueda con rodamiento de bolas a precisión

- El rodamiento de bolas a precisión reduce la resistencia de giro hasta aprox. el 33 %, dependiendo del diseño de la rueda.

BAJOS COSTES DE MANTENIMIENTO CON ZETA

300 - 800 kg **164 - 290 mm** **125 - 250 mm**

Los cojinetes endurecidos aseguran un bajo desgaste. Los costos de mantenimiento también se reducen significativamente debido al diseño robusto y de bajo mantenimiento. Con su alto rendimiento y su gran capacidad de carga gracias a la pesada chapa de acero, la serie Zeta es la solución perfecta para muchas aplicaciones.

Opciones personalizadas
Amplia selección de opciones de soportes y frenos.

Freno direccional optimizado
El freno direccional se puede ajustar a sus necesidades con 2 x 180°.

Construcción robusta
Soporte de acero pesado para una gran capacidad de carga.

Aumento de la seguridad laboral
Protección de pie parcialmente elástica para reducir los accidentes. También se puede usar en suelos irregulares.

Protector de pie montado

MEJORA DE LA ERGONOMÍA CON LINEA

120 - 150 kg **125 - 177 mm** **100 - 150 mm**

A diferencia de una rueda con un solo aro, la Linea de TENTE, gracias al efecto diferencial de sus dos ruedas, tiene una resistencia de giro extremadamente baja para una fácil maniobrabilidad con poco esfuerzo físico. Además, la combinación de metal y plástico tiene numerosas ventajas para el usuario: Las partes metálicas ofrecen una alta estabilidad y las partes de plástico tienen propiedades de baja vibración.

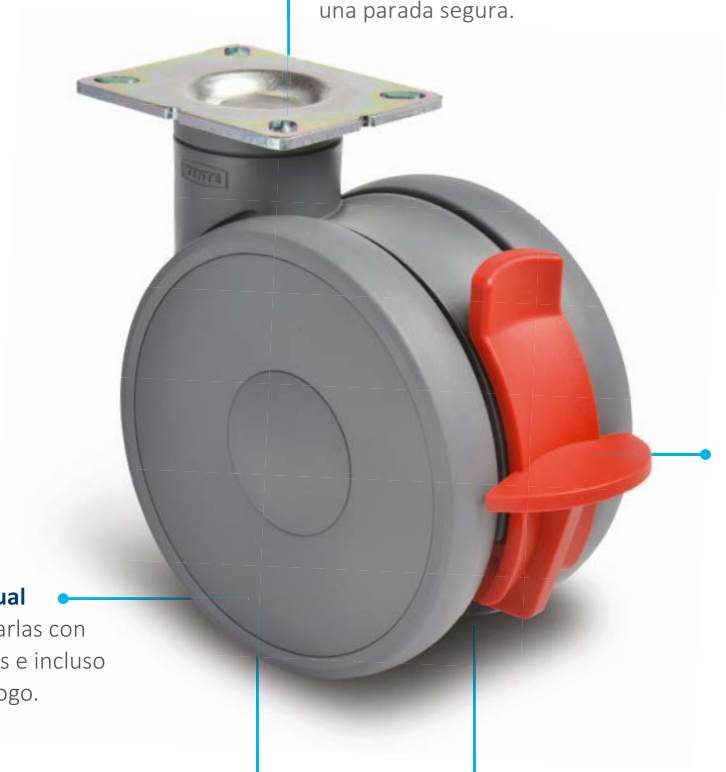

Parada segura
Extrema rigidez de torsión para una parada segura.

Pedal ergonómico
Opcional: "Kick pedal" para una rápida y fácil operación con cualquier tipo de calzado.

Marcado individual
Puede personalizarlas con varias impresiones e incluso incluir tu propio logo.

Productividad optimizada
Se pueden utilizar diferentes colores para identificar fácilmente los bienes transportados, un departamento o un lugar.

Maniobrabilidad optimizada
Rueda doble de gran maniobrabilidad debido al efecto diferencial.

PROCESOS DE TRABAJO SEGUROS CON ALPHA SAFETY

200 - 400 kg **200 - 240 mm** **160 - 200 mm**

Nuestra Alpha safety con sistema de freno automático sólo puede ser movido si el usuario mantiene el mango de operación presionado. Cuando se suelta el mango, las ruedas se bloquean automáticamente y la plataforma de trabajo es llevada instantáneamente a una posición segura.

Solución práctica del sistema
Ofrecemos una solución de sistema práctica con todos los componentes técnicos.

Uso ergonómico
El mango para liberar el freno puede estar a una altura que sea fácilmente accesible y conveniente para operar.

Fácil de mover
Gracias a las excelentes características de funcionamiento de la rueda, puede ser empujada sin esfuerzo en largas distancias.

"La Alpha safety de TENTE es una solución con seguridad incorporada en el lugar de trabajo."

Yves Hénoumont, Servicio técnico, SNCB

Lea más sobre la referencia del cliente:
www.tente.com/sncb

AUMENTO DE LA SEGURIDAD CON EL PROTECTOR DE PIE

125 - 250 mm*

Con el sistema de protección para los pies de TENTE se evitan accidentes laborales y se garantiza el máximo nivel de seguridad en el lugar de trabajo. Los protectores de goma flexible también se pueden utilizar en suelos irregulares y por lo tanto aseguran un transporte sin problemas.

Protege a los empleados
El protector de pie previene cualquier contacto entre el pie y la rueda.

Uso flexible
Adecuado para suelos planos e irregulares, así como para pasar por encima de rampas y barreras con una inclinación de hasta 15°.

Retroadaptable
Las horquillas adaptadas de nuestras familias de productos Delta, Zeta y Kappa permiten una adaptación rápida y sencilla.

Goma flexible
Los protectores de goma flexible tienen una forma tal que se presionan hacia la rueda tan pronto como ésta entra en contacto con el pie. Esto evita que la rueda se mueva y aplaste el pie.

Acero robusto
Una protección rígida de acero queda fijada al lado de la rueda. Esto asegura que el pie sea guiado con seguridad por el lado de la rueda.

Protector de pie montado

"Con la solución de TENTE hemos mejorado tanto la seguridad en el lugar de trabajo como la protección de nuestros productos."

Tobias Rüther, Coordinador de Seguridad Corporativa del Grupo INTERPANE

Lea más sobre la referencia del cliente:
www.tente.com/interpane

Puede encontrar más información en **www.tente.com/foot-protection** *Adaptable para una rueda de hasta un máximo de 250 mm. Más allá de eso sólo bajo petició.

Tragt. 5t
HEGLA
VSG A 37/2 MT

PROCESOS OPTIMIZADOS CON SCOUT

150 - 350 kg **202 - 245 mm** **160 - 200 mm**

Gracias a su diseño compacto, Scout es la solución perfecta para los carros de transporte sin conductor. Como Scout está hecho de acero inoxidable, es lavable y también ofrecemos una versión que protege a los usuarios y dispositivos de las descargas electrostáticas.

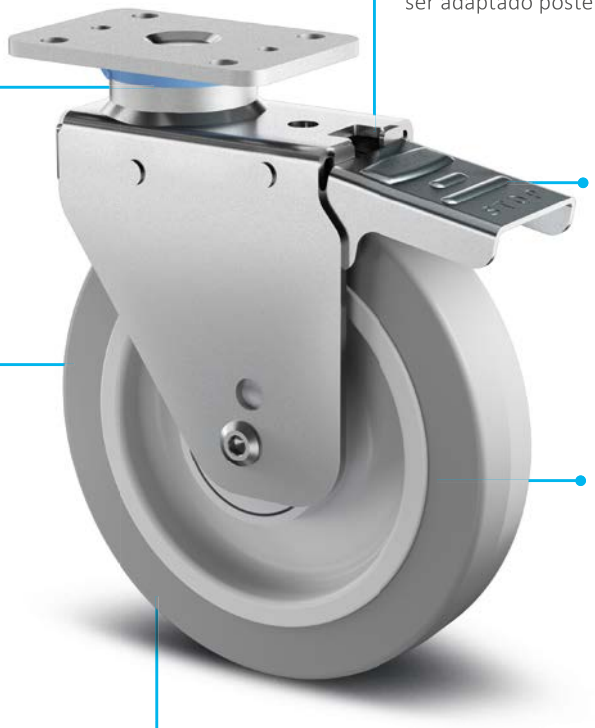

Freno direccional adaptable
El freno direccional modular puede ser adaptado posteriormente.

Mantenimiento rápido
Rodamiento giratorio lubricado con grasa de larga duración, posibilidad de reengrasar.

Freno de inmovilización fácil de usar
Los frenos de la rueda pueden ser activados y desactivados con un simple movimiento desde arriba.

Reduce los costos y el espacio de almacenamiento
Soporte universal que puede ser usado para dos diámetros de rueda diferentes.

Reducción del riesgo de accidents
Diseño delgado para evitar colisiones en pasajes estre-chos.

Alineación automática
Cuando se levanta, la rueda se alinea automáticamente en la dirección de la marcha.

TRANSPORTE SEGURO CON KAPPA FLEX

360 - 750 kg **160 - 200 mm**

Con Kappa flex, sus mercancías se transportan de forma segura. La construcción del soporte con muelles integrados para compensar las irregularidades del terreno da como resultado un sistema que se adapta perfecta y flexiblemente a cada necesidad y carga.

Supera los obstáculos
Muelles integrados para compensar las irregularidades del terreno.

Construcción sólida
Construcción de acero soldado para la mayor capacidad de carga.

Transporte de baja vibración
Soportes con muelles para un transporte sin problemas de mercancías frágiles.

Muelles fuertes
La fuerza del muelle es ajustable para las necesidades de carga individuales.

AUMENTO DE LA PRODUCTIVIDAD CON RUEDAS ULTRATECH

Un rendimiento excepcional gracias al poliuretano de primera calidad. Ideal para aplicaciones con cargas pesadas que viajan a alta velocidad en condiciones de trabajo difíciles.

Dureza variable
Propiedades materiales ideales para cada aplicación.

Movimiento sin marcas
Protege los suelos sensibles.

Alta velocidad
Adecuado para altas velocidades.

Propiedades de funcionamiento optimizadas
Perfiles planos y convexos para una maniobrabilidad optimizada de la aplicación

Cuerpo de la rueda estable
Centros de rueda de aluminio, hierro fundido o acero.

Banda de rodadura resistente a la abrasión
Menos desgaste.

MENOS DESGASTE CON RUEDAS DURATECH

Nuestras robustas ruedas Duratech son estables y casi indestructibles, hechas de poliamida y duroplastic.

ALTA CAPACIDAD DE CARGA CON RUEDAS NOVATECH

Gracias a su material resistente a los cortes y antiestático, las ruedas de Novatech son la solución óptima de bajo mantenimiento tanto para las condiciones de trabajo difíciles como para los entornos sensibles.

Propiedades de funcionamiento optimizadas
Perfiles planos y convexos para una maniobrabilidad optimizada de la aplicación.

Banda de rodadura resistente a la abrasión
Menos desgaste.

Material resistente a los cortes
Adecuado para condiciones de trabajo difíciles.

Opción antiestática
Seguro para entornos sensibles.

Movimiento sin marcas
Protege los suelos sensibles.

Construcción confiable
Ejes con chaveta para una motorización segura.

Cuerpo de la rueda estable
Centros de rueda de aluminio, hierro fundido o acero.

AMBIENTE DE TRABAJO TRANQUILO CON RUEDAS DE ELASTECH

Corredores silenciosos hechos de goma elástica y silicona para el mayor confort de carrera para reducir la emisión de ruido.

Cómodo manejo
Fácil de navegar por los obstáculos.

Funcionamiento silencioso.
Reducción significativa del ruido.

Movimiento sin marcas
Protege los pisos sensibles.

Lavabilidad
Extremadamente resistente e higiénico.

Conductividad certificada
Seguro para ambientes sensibles.

Diseño de bajo mantenimiento
Reducción de la obstrucción debido al protector del hilo.

Baja vibración en el transporte
Protección de los bienes transportados.

Excelente rendimiento
Excelente maniobrabilidad y movilidad gracias al material de alto rendimiento.

Resistencia al calor constante
Para su uso en hornos y cocinas.

AHORRAR TIEMPO Y ESFUERZO CON RUEDAS DE CIERRE CENTRAL

Mediante una palanca de funcionamiento central se pueden bloquear varias ruedas simultáneamente, lo que aumenta la productividad y reduce la carga de trabajo del usuario.

Fácil de usar
Si la cerradura está montada en la placa superior, es accesible desde cualquier posición.

Montaje flexible
La conexión de las ruedas es posible usando una varilla hexagonal.

Postura segura
Las ruedas con bloqueo central garantizan una posición segura.

Placa de cierre central

Fácil modificación e intercambio
Compatible con todas las ruedas giratorias, fijas y bloqueables de la misma altura. También se puede combinar con una función de bloqueo automático para mayor seguridad.

DE CIERRE CENTRALIZADO POSIBLE PARA LAS SIGUIENTES FAMILIAS DE PRODUCTOS:

Alpha
200 - 400 kg
160 - 200 mm

Delta
540 - 600 kg
160 - 200 mm

TRABAJAR MÁS EFICIENTEMENTE CON RUEDAS AUTOALINEABLES

El reajuste direccional automático de las ruedas con resorte es un verdadero valor añadido para un proceso de trabajo eficiente, especialmente en el campo de los sistemas de transporte sin conductor. Esto mejora la facilidad de uso y acorta los procesos internos, aumentando así la productividad.

Aumento de la productividad
Las ruedas se alinean automáticamente en la dirección de la marcha si las ruedas pierden el contacto con el suelo.

Reajuste direccional con resorte

Reducción del riesgo de lesiones
Con la alineación automática, el ajuste manual ya no es necesario.

Reducción de los costos de mantenimiento
La alineación automática evita el giro incontrolado, lo que aumenta considerablemente la vida útil.

EL CIERRE DIRECCIONAL DE RESORTE TAMBIÉN ESTÁ DISPONIBLE PARA LAS SIGUIENTES FAMILIAS DE PRODUCTOS:

Alpha
160 - 350 kg
80 - 125 mm

Zeta
300 - 800 kg
125 - 250 mm

Scout
150 - 350 kg
160 - 200 mm

DIVERSIDAD CON UN SISTEMA NUESTRAS RUEDAS

Todos nuestros productos tienen sus propias cualidades y fortalezas específicas. Ya sea que se trate de altos estándares de diseño, aplicaciones especializadas o capacidades de carga excepcionales, nuestra gama puede satisfacer sus necesidades y adaptarse a diferentes modelos.

Desde las dimensiones y especificaciones técnicas correctas hasta la configuración requerida, nuestras familias de productos son capaces de ofrecer la solución ideal - lo que usted necesite. Contáctenos para más información o visite nuestra página web: www.tente.com

E-Drive

125 mm

Alpha

70 - 500 kg
80 - 200 mm

Delta

300 - 600 kg
125 - 200 mm

Delta twin

600 - 750 kg
125 - 200 mm

Zeta

300 - 800 kg
125 - 250 mm

Kappa

300 - 2.000 kg
80 - 300 mm

Kappa flex

360 - 750 kg
160 - 200 mm

Omikron

900 - 11.000 kg
100 - 500 mm

Radiata

1.200 - 1.500 kg
80 mm

Scout

150 - 350 kg
160 - 200 mm

Integral

100 - 150 kg
100 - 200 mm

Integral twin

125 - 250 kg
100 - 150 mm

Linea clinic

150 - 200 kg
125 - 150 mm

Aviana care

100 kg
75 mm

Aviana

75 mm

Agila

40 - 100 kg
50 - 150 mm

Agila twin

50 - 100 kg
50 - 75 mm

Stora

60 - 160 kg
75 - 160 mm

Mono

30 - 70 kg
50 - 100 mm

Galea

60 - 100 kg
100 - 125 mm

Levina

60 - 100 kg
75 - 150 mm

Linea

40 - 150 kg
50 - 150 mm

Anika

40 - 50 kg
55 - 75 mm

Lumina

30 - 100 kg
35 - 75 mm

Stylea

40 - 100 kg
35 - 100 mm

Smiles

40 kg
50 mm

Compacta

10 - 55 kg
14 - 50 mm

EXPERIENCIA QUE INSPIRA

CONTACTE CON NOSOTROS

Somos una compañía que opera globalmente y que le apoya en los cinco continentes. Esto significa apoyo in situ con servicio en igualdad de condiciones, junto con un profundo conocimiento. Además, nuestros expertos en soluciones le asesorarán sobre el mejor concepto de movilidad para sus necesidades. Vaya aquí para encontrar la ubicación de TENTE más cercana: www.tente.com/locations

AUMENTAR SU EFICIENCIA

Nuestras soluciones de movilidad inteligente le ayudan a ahorrar tiempo, esfuerzo, energía y gastos operativos. Esto le permite mejorar sus métodos operativos y condiciones de trabajo, optimizando así sus procesos y asegurando una mayor productividad, rentabilidad y seguridad. Solicite nuestro catálogo de soluciones o lea en nuestra página web cómo se benefician nuestros clientes de nuestras soluciones a medida: www.tente.com/solutions

AHORRAR TIEMPO DE DESARROLLO

En nuestra página web encontrará dibujos técnicos, hojas de datos de productos y archivos CAD 2D y 3D en varios formatos: www.tente.com/products

OBTENER MÁS INFORMACIÓN

Además de nuestro sitio web informativo, puede descargar fácilmente varios catálogos y folletos sobre soluciones de movilidad, referencias de clientes y mucho más: www.tente.com/download

ER LIFE.

09/2020

www.tente.com

PRODUCTIVIDAD

SEGURIDAD

DISEÑO

DURABILIDAD

MEDIO AMBIENTE